McGOVERN

Crane Hire And Contract Lifting

AC 100/4L Crane Data Sheet

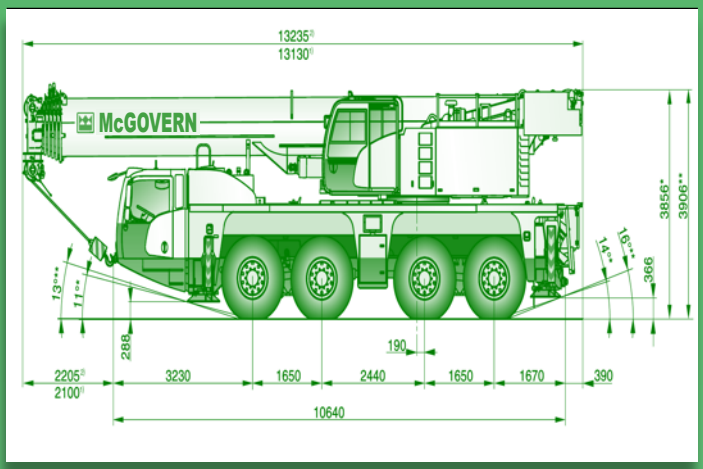

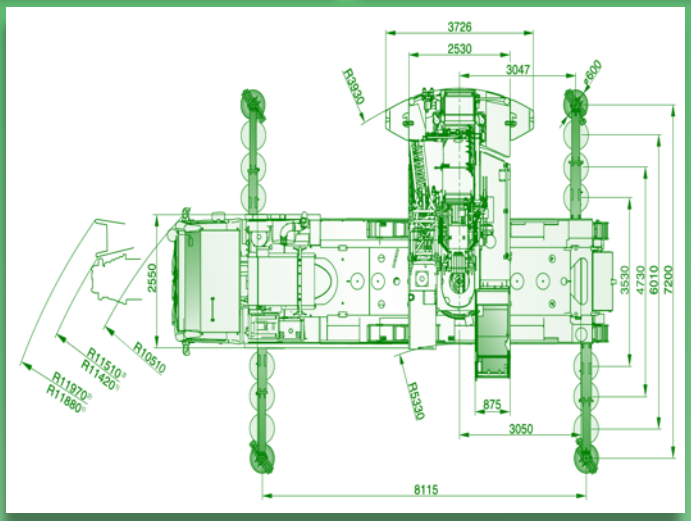

26,1 t				8,10 m x 7,20 m				360°			ISO
	(0°) 11,9 m	11,9 m	16,2 m	20,4 m	24,7 m	29,0 m	33,3 m	37,5 m	40,5 m	45,2 m	50,0 m	
m	t	t	t	t	t	t	t	t	t	t	t	m
	100,0*	-	-	-	-	-	-	-	-	-	-	
3	80,0	74,2	72,5	70,6	58,4	-	-	-	-	-	-	3
4	69,3	62,7	62,8	60,9	55,1	48,1	-	-	-	-	-	4
5	60,7	53,4	53,9	53,6	51,2	44,5	34,8	-	-	-	-	5
6	53,5	46,3	46,9	46,8	47,2	40,5	32,0	-	-	-	-	6
7	44,8	40,8	41,3	41,9	41,8	36,7	29,6	25,0	-	-	-	7
8	38,4	36,3	36,8	37,5	37,3	34,0	27,6	23,5	20,1	-	-	8
9	-	-	33,6	33,8	33,6	31,4	26,0	22,0	19,0	16,2	-	9
10	-	-	30,5	30,7	30,5	28,8	24,6	20,5	18,0	15,6	12,0	10
12	-	-	23,3	23,5	23,3	22,7	21,8	18,3	16,1	14,3	11,9	12
14	-	-	-	18,6	18,4	18,2	18,4	16,1	14,6	13,0	11,1	14
16	-	-	-	15,3	15,0	15,5	15,0	14,4	13,0	12,0	10,4	16
18	-	-	-	8,8	13,0	13,0	12,5	12,7	11,7	10,9	9,6	18
20	-	-	-	-	11,4	11,1	11,0	10,8	10,6	9,9	8,8	20
22	-	-	-	-	8,8	9,6	9,7	9,3	9,2	9,0	8,1	22
24	-	-	-	-	-	8,7	8,5	8,4	8,0	7,8	7,5	24
26	-	-	-	-	-	6,3	7,5	7,4	7,0	7,1	6,9	26
28	-	-	-	-	-	-	6,7	6,5	6,2	6,3	6,0	28
30	-	-	-	-	-	-	6,1	5,8	5,8	5,5	5,3	30
32	-	-	-	-	-	-	-	5,2	5,3	4,9	4,6	32
34	-	-	-	-	-	-	-	4,4	4,7	4,3	4,1	34
36	-	-	-	-	-	-	-	-	4,2	3,8	3,6	36
38	-	-	-	-	-	-	-	-	3,4	3,4	3,1	38
40	-	-	-	-	-	-	-	-	-	3,0	2,7	40
42	-	-	-	-	-	-	-	-	-	-	2,4	42
44	-	-	-	-	-	-	-	-	-	-	2,1	44

For More Information Contact Head Office On : 0115 9444266